MONITOR AUDIO

Bronze Series 7G



La série Bronze 7G, gamme captivante
à la pointe de sa catégorie, est aussi abordable
que raffinée.

Elle intègre nos dernières technologies
acoustiques, et a été créée selon notre
philosophie de conception transparente.

Complètement repensée, la série Bronze 7G
incarne une superbe introduction
à la haute fidélité.

Introduction

Enrichie de l'ADN de toutes les séries Bronze précédentes, savamment développée, affinée et améliorée, la série Bronze 7G allie des performances exceptionnelles et un design contemporain qui séduira une nouvelle vague d’adeptes

Excellente en stéréo comme en AV, la série Bronze 7G est le partenaire idéal des caissons de graves Vestra, offrant une qualité et des sensations sonores inédites dans cette gamme de prix.
La série Bronze 7G est véritablement le point d'entrée vers un son haute fidélité authentique.





C’est ici que commence la Haute fidélité ...

Un point de départ pour l'excellence acoustique.

La toute nouvelle série Bronze 7G est repartie de zéro.

L'équipe de R&D a étudié toutes les séries Bronze précédentes afin d'en extraire toutes les qualités qui ont rendu l'ADN de Bronze si spécial, en faisant un leader dans sa catégorie.

Avec ses cinq modèles soigneusement conçus, chacun relevant le niveau dans ce segment d'entrée de gamme, la série propose de nouvelles technologies acoustiques, de nouveaux designs d'enceintes et de nouvelles options stéréo et Audio Video.
Elle continuera à consolider sa réputation de point de départ idéal pour tous ceux qui souhaitent découvrir le véritable son haute fidélité.

La série Bronze 7G, concise et précise, est le meilleur choix pour commencer votre expérience d'écoute haute fidélité. Listen Again.





Pictured: Bronze 50 7G in Satin White

Innovation acoustique

1 Nouveau cône C-CAM

Léger, solide et plus rigide que les matériaux conventionnels, le C-CAM reste le choix incontournable pour les cônes de haut-parleurs de toutes les enceintes Monitor Audio.
Il fonctionne de manière pistonique pour offrir des niveaux de fidélité impressionnants.

2 Nouveau tweeter à dôme doré C-CAM

Depuis 1982, le tweeter à dôme doré de Monitor Audio n'a cessé d'être perfectionné.
Instrument de précision, la combinaison de modifications progressives apportées au cours de quatre décennies lui permet de restituer des aigus cristallins avec un réalisme, une clarté et un niveau de détail exceptionnels.

3 Nouveau haut-parleur de grave C-CAM de 15 cm

Un système moteur puissant se trouve derrière le cône C-CAM léger et rigide.
Associé à une périphérie optimisée, à une nouvelle conception de la suspension et à un diamètre accru de la bobine mobile, il permet de contrôler les performances des graves profonds, réduisant la distorsion, pour des graves plus percutants et précis.

4 Nouveau haut-parleur de grave-médium C-CAM de 15 cm

De nouvelles bobines mobiles et des aimants plus grands que jamais, réduisent la distorsion dans les médiums et améliorent la clarté pour un meilleur contrôle, une meilleure gestion de la puissance et une sensibilité plus élevée pour des performances vraiment réalistes.

5 Conception des enceintes

Monitor Audio est mondialement reconnu pour la qualité et le savoir-faire artisanal qui caractérisent ses enceintes.
La série Bronze 7G continue d'affirmer son leadership dans ce domaine avec des enceintes magnifiquement conçues, dotées de façade en contreplaqué de bois véritable, et d'un revêtement moderne en vinyle satiné.

6 Nouvelle conception de filtre

Après des heures d'écoute et une sélection minutieuse des composants, les filtres Bronze Series 7G ont fait l'objet de mesures approfondies afin de garantir la pureté maximale du signal.

7 Évents HiVe II

La conception du port haute vitesse II (HiVe II) réduit les turbulences et favorise l'accélération du flux d'air à l'intérieur du port, ce qui permet d'obtenir des basses rapides et puissantes et une meilleure réponse transitoire.

8 Fixation des boulons traversants

La technologie des boulons traversants permet de fixer solidement les haut-parleurs à l'arrière du caisson et de les serrer à un couple spécifique afin de garantir la solidité structurelle de l'ensemble et d'éliminer les résonances indésirables du châssis.

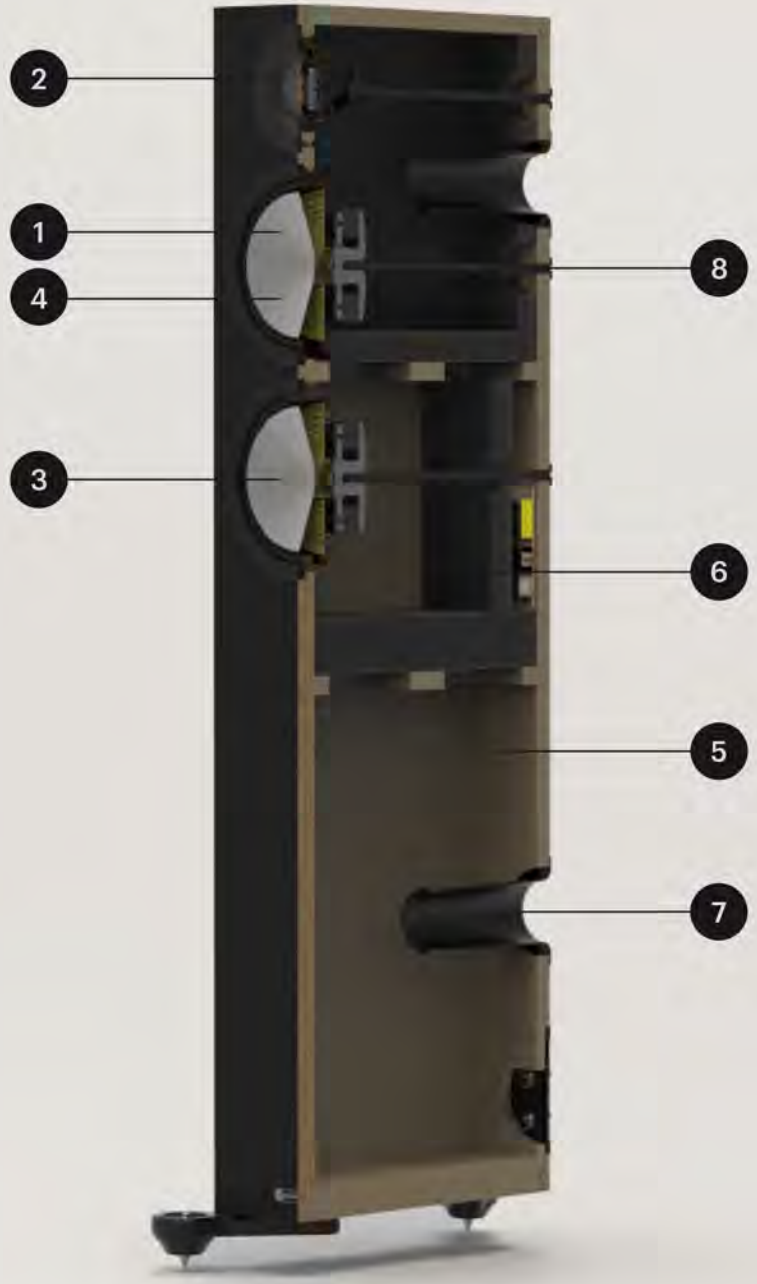

C-CAM :

Plus de 40 ans de raffinement des cônes et des haut-parleurs

Aluminium magnésium revêtu de céramique (C-CAM) pour des performances pistoniques

---

Au cœur de la série Bronze 7G, le haut-parleur C-CAM offre la puissance sonore attendue d'un système d'enceintes haute fidélité de ce calibre.

Élément incontournable de toutes les enceintes Monitor Audio, ce matériau métallique utilisé pour les cônes est léger, plus résistant aux forces de flexion et donc extrêmement solide et pistonique dans son mouvement. Il équipe tous les haut-parleurs de médiums-graves, de médiums et les tweeters utilisés dans la série Bronze 7G pour des performances optimales.

Aperçu des caractéristiques :

- Le C-CAM est extrêmement rigide par rapport aux autres matériaux de haut-parleurs plus conventionnels. Son mouvement de type piston assure un meilleur contrôle, une plus grande précision et une distorsion réduite.

- Les tweeters et les haut-parleurs C-CAM partagent une cohérence audible qui produit une transition fluide des fréquences et un sentiment de réalisme et de cohésion dans la scène sonore.



Des basses puissantes pour vous émouvoir

Nouveaux haut-parleurs de graves de 15cm

Sous la surface métallique lisse des haut-parleurs C-CAM de la série Bronze 7G se cachent des systèmes moteurs puissants.
Soigneusement conçus pour offrir réactivité, agilité et puissance afin de restituer une musique et des films en haute fidélité, les derniers modèles de la série Bronze 7G utilisent une nouvelle conception progressive de la suspension pour améliorer la linéarité de l'excursion.
Des bobines mobiles plus grandes sont également utilisées :

Elles passent de 25 mm sur la série Bronze 6e génération à 28,5 mm sur la 7e génération. Cela permet une extension des basses bien plus importante et une meilleure puissance admissible, pour des basses contrôlées, percutantes et articulées.

Aperçu des caractéristiques :

- Cônes C-CAM pour un fonctionnement plus puissant, plus léger et plus pistonique, réduisant ainsi la distorsion.

- Nouvelle conception progressive de la suspension pour améliorer l'excursion linéaire du cône C-CAM de l'unité d'entraînement.

- Grande bobine mobile pour une meilleure gestion de la puissance et une extension des basses.

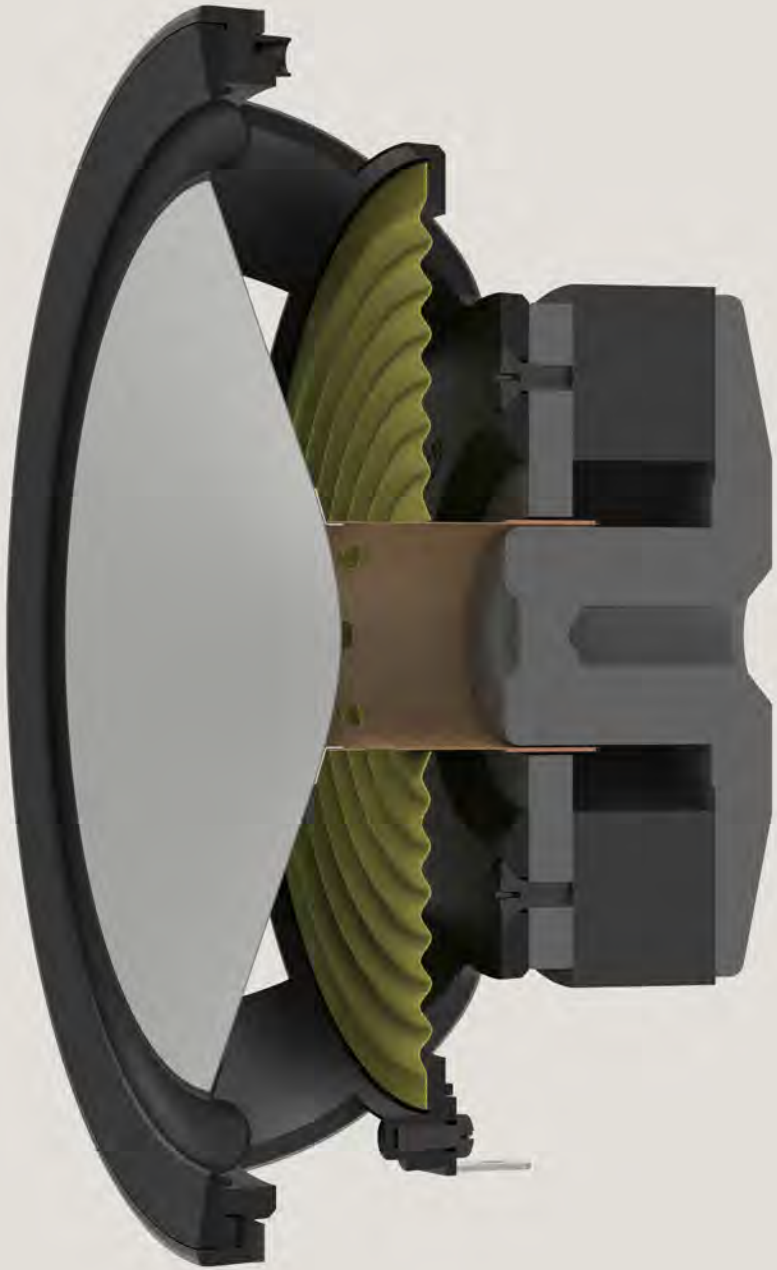

Une clarté réaliste.

Nouveaux haut-parleurs de médiums/graves de 15cm

Les haut-parleurs de médiums/graves C-CAM de la série Bronze 7G couvrent les fréquences audio les plus importantes du spectre sonore.
Celles-ci couvrent les fréquences émises par les instruments de musique et, surtout, par la voix humaine.

Il est donc tout à fait logique que la série Bronze 7G utilise une conception de haut-parleur de médiums-graves dotée de grands aimants et d'une grande bobine mobile, ce qui confère à la série Bronze 7G une puissance admissible et une sensibilité beaucoup plus élevées, et donc un contrôle bien supérieur et des réponses temporelles plus précises.

Cela signifie que les bandes sonores des films, des passages les plus calmes aux plus dynamiques,ou des passages musicaux délicats à ceux plus puissants et grandioses, sont restitués avec un réalisme et une neutralité absolus, offrant à l'auditeur une expérience d'écoute plus intense.une neutralité incroyable, offrant à l'auditeur une expérience d'écoute immersive.

Les avantages en un coup d'œil :

- Les aimants de grande taille offrent une puissance admissible et une sensibilité supérieure.

- La bobine mobile de grande taille permet un meilleur contrôle pour un son plus dynamique.



Compact, contrôlé et cristalin.

Nouveau tweeter C-CAM Gold de 25 mm

Le tweeter à dôme doré a été introduit pour la première fois dans une enceinte Monitor Audio en 1986.
Depuis, il n'a cessé d'être amélioré et perfectionné, devenant une icône de l'innovation dans le monde de l'audio.

La dernière version de la série Bronze 7G est non seulement plus fine, plus légère et plus rigide que la génération précédente, mais son dôme soigneusement profilébénéficie désormais du guide d'ondes UD (Uniform Dispersion)

Cela améliore l'alignement temporel et permet un crossover à plus basse fréquence pour une directivité plus large.
Associé à un nouvel anneau de compression, il en résulte moins de distorsion et une écoute plus agréable.

De plus, une ventilation nouvellement optimisée permet au tweeter d'augmenter son SPL (pression acoustique maximale) dans la plage 2-3 kHz, pour une lecture plus précise à des volumes plus élevés.

Aperçu des caractéristiques :

- Le tweeter à dôme doré est une icône de l'innovation audio.
- Le dôme C-CAM est plus léger, plus résistant et, associé au guide d'ondes UD II et à la nouvelle bague de compression, il permet une directivité plus large, un meilleur alignement temporel avec les autres haut-parleurs et une plus grande directivité.
- Ventilation optimisée pour augmenter le niveau de pression acoustique.



Conception du filtre - le signal le plus pur.

Conception du filtre des Bronze 7G

Les filtres de la série Bronze 7G ont été optimisés au cours de plusieurs centaines d'heures d'écoute, chaque composant ayant été soigneusement sélectionné par l'équipe de R&D.
Chaque composant a été soumis à des tests de mesure rigoureux afin d'améliorer la « conception du système » dans son ensemble..

Grâce à l'utilisation de condensateurs et de transistors de haute qualité, la série Bronze Series 7G offre un son détaillé et précis sur toutes les fréquences audibles pour une écoute captivante

Aperçu des caractéristiques :

- Toute nouvelle conception de filtre
- Composants soigneusement sélectionnés pour garantir un transfert de signal plus pur sur toutes les fréquences
- Tests de mesure de polarité rigoureux pour une conception axée sur les « performances globales du système »



Pictured: Bronze 800 7G, Centre 7G & Vestra Subwoofer in Satin White

Bronze 300 7G

Enceinte colonne haut de gamme

La Bronze 300 7G est le modèle phare de la série Bronze.
Avec son nouveau design élégant et contemporain,
elle offre des performances exceptionnelles, capables de créer
une scène sonore large et détaillée, avec des basses puissantes
et percutantes, que vous pouvez réellement ressentir.

Elle est équipée du dernier tweeter à dôme doré C-CAM, avec guide d'ondes UD
et de puissants haut-parleurs de medium-grave et de grave C-CAM de 15cm
avec des systèmes de moteur puissants.
La Bronze 300 7G offre une puissance sonore exceptionnelle,
avec une résolution haute fidélité, une grande agilité, une dynamique et des détails impressionnants.

Caractéristiques en bref :

- Conception à deux voies et demie
- 1 tweeter à dôme doré C-CAM de 25mm avec guide d'ondes UD
- 1 haut-parleur de graves C-CAM de 15cm
- 1 x 6 pouces C-CAM Bass driver
- Nouvelle conception de filtre
- Enceinte à évent avec technologie HiVe II
- Supports et socle/pointes robustes
- Finitions disponibles : noyer, noir et blanc
- Garantie 5 ans.



Bronze 50 7G

Enceinte de bibliothèque à deux voies de taille compacte.

La Bronze 50 7G est une enceinte de bibliothèque compacte et haute fidélité.
Ses proportions discrètes et la possibilité de l'associer au pied ST-2 lui confèrent une grande flexibilité en termes de placement dans l'environnement d'écoute.

Dotée de la dernière technologie de haut-parleur C-CAM sur son tweeter à dôme doré de 25mm avec guide d'ondes UD et son haut-parleur de médiums/graves de 15cm, la Bronze 50 7G offre des performances puissantes et détaillées malgré sa petite taille.



Caractéristiques en bref :

- Conception à deux voies
- 1 tweeter à dôme en or C-CAM de 25mm avec guide d'ondes UD
- 1 haut-parleur de médiums/graves C-CAM de 15cm
- Nouvelle conception du filtre
- Caisson à évent avec technologie HiVe II
- Supports et socle/pointes robustes
- Finitions disponibles : noyer, noir et blanc
- Garantie : 5 ans

Bronze On-Wall 7G

Enceinte murale deux voies ultra-plate

La Bronze On-Wall 6G est une nouvelle enceinte très polyvalente qui vient compléter la série Bronze.
Non seulement son profil ultra-plat en fait une enceinte Audio Video idéale pour les canaux arrière et latéraux, mais elle est également parfaite pour les applications LCR (gauche-centre-droite) murales, ce qui en fait une enceinte home cinéma parfaite.
Elle est équipée du dernier tweeter à dôme doré C-CAM de 25mm avec guide d'ondes UD, et d'un haut-parleur de médiums/graves de 15cm hautement dynamique, bénéficiant de la dernière technologie de cône C-CAM et d'un système moteur puissant.
La Bronze On-Wall 7G est une alternative très polyvalente et esthétique, offrant un son surround haute fidélité détaillé et riche



Les caractéristiques en bref :

- Conception à deux voies
- 1 tweeter à dôme doré C-CAM de 25mm avec guide d'ondes UD
- 1 haut-parleur de médiums/graves C-CAM de 15cm
- Nouvelle conception du filtre
- Enceinte à évent avec technologie HiVe II
- Finitions disponibles : noyer, noir et blanc
- Garantie : 5 ans



Pictured: Bronze 300 7G in Satin White

Bronze Centre 7G

Voie centrale compacte à 2 voies.

La Bronze Centre 7G est l'enceinte centrale compacte idéale.

Sa conception à deux voies, ses deux puissants haut-parleurs de graves de 15cm et son tweeter à dôme doré C-CAM de dernière génération avec guide d'ondes UD lui permettent de restituer les passages vocaux et les dialogues détaillés avec clarté et précision.



Lorsque l'action s'intensifie, son tempo et sa gamme dynamique garantissent un timing parfait et une scène sonore large qui offrent une expérience véritablement immersive.

Associée à d'autres modèles Bronze 7G, la Bronze Centre 7G offre une expérience cinématographique vraiment agréable à la maison.

Les caractéristiques en un coup d'œil :

- Conception à deux voies
- 1 tweeter à dôme en C-CAM doré de 25mm avec guide d'ondes UD
- 2 haut-parleurs de médiums/graves en C-CAM de 15cm
- Nouvelle conception du filtre
- Enceinte close
- Finitions disponibles : noyer, noir et blanc
- Garantie 5 ans.

Bronze AMS 7G

Enceinte compatible Dolby Atmos

L'enceinte Bronze AMS 7G Dolby Atmos, équipée du dernier tweeter C-CAM de 25mm et d'un haut-parleur de médiums/graves de 10cm, est l'enceinte idéale pour les canaux verticaux de tout système home cinéma Bronze.

Elle permet de « projeter » le son au-dessus de l'auditeur, reproduisant ainsi des objets se déplaçant au-dessus de sa tête pour une expérience tridimensionnelle totalement réaliste.

Ses dimensions et son encombrement bien pensés lui permettent de s'adapter et de s'installer parfaitement au-dessus des modèles Bronze 50 et 300, pour une esthétique visuelle parfaite.



Les caractéristiques en bref :

- Conception à deux voies
- 1 tweeter à dôme C-CAM Gold de 25mm avec guide d'ondes UD
- 1 haut-parleur de médiums-graves C-CAM de 10cm
- Nouvelle conception du filtre
- Caisson clos
- Finitions disponibles : noyer, noir et blanc
- Garantie : 5 ans


MONITOR AUDIO
MONITOR AUDIO

Subwoofers Vestra

Le partenaire idéal pour des basses puissantes et profondes.

Les caissons de basses Vestra offrent des basses profondes et percutantes avec précision et clarté, grâce à leurs haut-parleurs C-CAM à longue portée et à leur puissante amplification de 500 watts.
Logés dans des caissons clos pour des basses fréquences précises et contrôlées, et faciles à installer, ils offrent une expérience audio immersive sans distorsion.

Les caissons de basses Vestra sont très puissants et sont conçus pour être facilement placés dans n'importe quelle pièce, s'intégrant parfaitement à n'importe quel home cinéma ou installation audio de la série Bronze 7G - ils sont même disponibles dans les mêmes finitions.

Caissons de basses Vestra et série Bronze 7G : une combinaison sonore parfaite.



Systèmes AV Bronze

Haute performance, plaisir d'écoute et immersion totale

Que vous recherchiez une restitution musicale claire et détaillée ou une expérience sonore surround cinématographique, les systèmes Audio Video de la série Bronze 7G excellent dans tous les environnements.

Leur conception polyvalente et haute performance vous garantit le meilleur son, quelles que soient la taille et la forme de votre pièce.

Systèmes AV de la série Bronze 7G : quand polyvalence rime avec hautes performances.

Systèmes suggérés

1. Bronze 50 Système AV 5.1
2. Bronze 300 Système AV 7.1.2
3. Bronze 300 Système AV 5.1







Flexibilité intégrée,
quelle que soit la manière dont vous écoutez

Bronze On Wall - Enceintes murales haute performance
pour applications stéréo à deux canaux ou surround

L'enceinte murale Bronze Series 7G est une solution haute performance conçue pour les applications stéréo à deux canaux et multi-canal.

Avec son profil mince et sa conception facile à installer au mur, elle offre une clarté exceptionnelle et un son immersif tout en s'intégrant parfaitement à n'importe quelle pièce. Cette enceinte offre un son dynamique et détaillé avec des basses précises et des aigus cristallins, ce qui la rend parfaite pour la musique et les installations home cinéma.

Idéale pour un placement polyvalent, c'est un choix élégant pour les audiophiles comme pour les cinéphiles





Les stabilisateurs - une plateforme stable .

Un positionnement parfait pour une performance sonore optimale

Les nouveaux stabilisateurs robustes et plus résistants de la série Bronze 7G constituent une amélioration importante par rapport à la série Bronze 6G.

Ils sont dotés d'un système de réglage intégré permettant d'obtenir un niveau parfait en un tour de main, de pieds en caoutchouc intégrés pour une installation sur des sols durs, ainsi que de pointes pour les sols et surfaces recouverts de moquette.

La nouvelle conception des stabilisateurs réduit les vibrations et permet l'isolation des vibrations externes. pour une restitution parfaite..

Un positionnement parfait est synonyme de performances sonores accrues.

Un joyau dans la couronne

Des hautes fréquences exceptionnelles mises en valeur par une conception précise qui laisse transparaître les détails et une clarté réaliste.

L'une des caractéristiques les plus distinctives de la série Bronze 7G est son tweeter.

Le dôme en C-CAM doré, protégé par une grille hexagonale en aluminium gravé, s'intègre parfaitement au guide d'ondes hexagonal, permettant aux hautes fréquences d'atteindre l'auditeur avec un minimum d'obstruction pour offrir un son haute fidélité détaillé, clair et pur.

Un savoir-faire exceptionnel qui va bien au-delà des apparences

Des proportions étudiées pour une performance optimale.

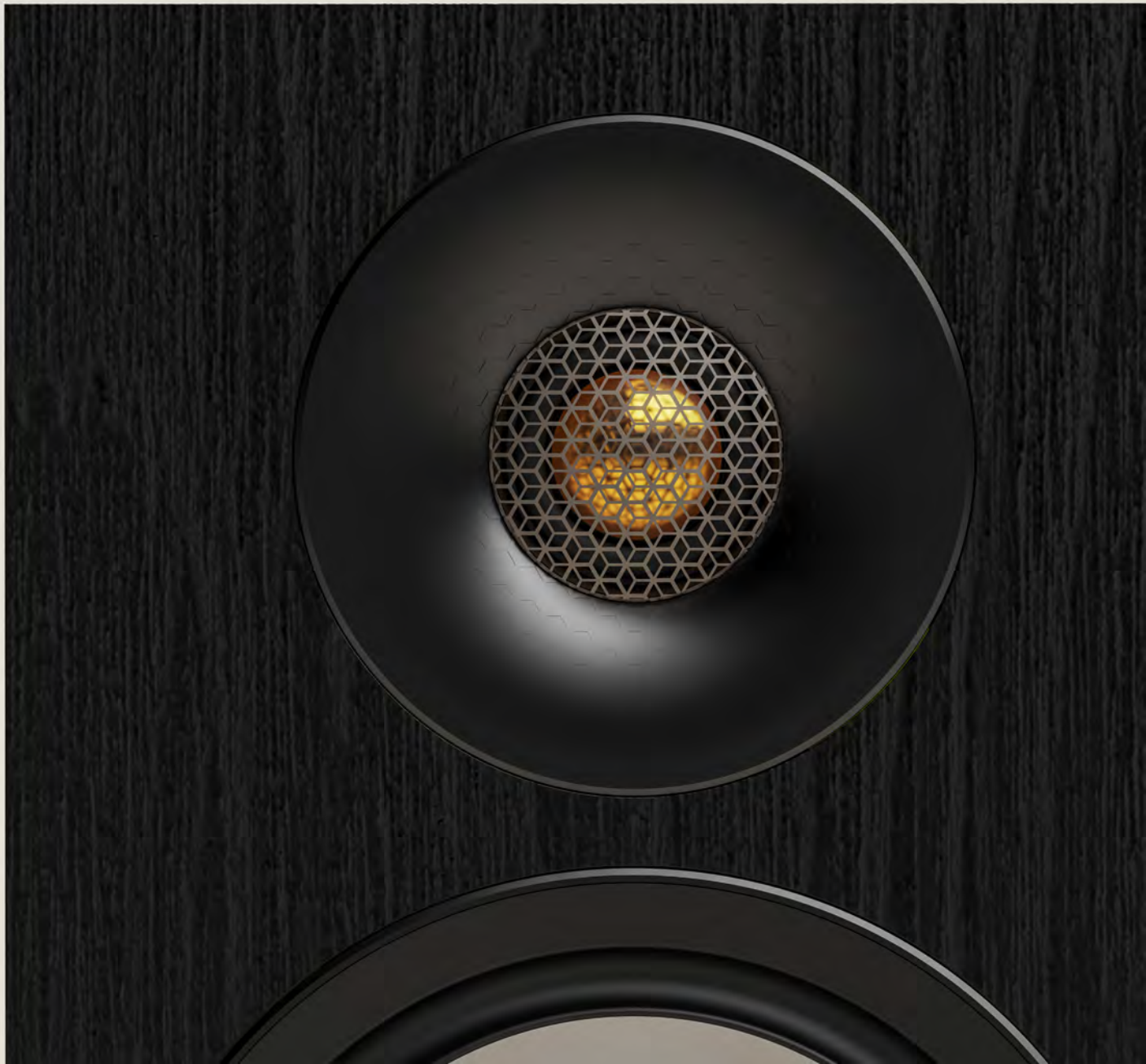

Un savoir-faire exceptionnel

Des proportions réfléchies et optimisées pour une performance totale.

La série Bronze 7G a subi une refonte importante de sa conception par rapport à la série précédente.

Ses caractéristiques et la qualité des matériaux utilisés, tels que le déflecteur avant en contreplaqué plaqué bois véritable, qui abrite les formidables haut-parleurs C-CAM et le tweeter, jusqu'au filtre, aux ports et à la conception interne.

Tout a été défini par la philosophie de conception transparente du groupe et une approche systémique, permettant d'obtenir des performances sonores bien supérieures.

La série Bronze 7G est désormais plus élégante, plus précise et plus performante que jamais.

.



Pictured: Bronze 300 7G in High Gloss Black

Technical specifications







Model	Bronze 50 7G	Bronze 300 7G	Bronze Centre 7G
System Format	2-Way	2.5-Way	2-Way
Frequency Response, In-Room (-6dB)	41 Hz - 30 kHz	34 Hz - 30 kHz	50 Hz - 30 kHz
Sensitivity (2.83 Vrms @ 1m, Free-Field)	86 dB	88 dB	88 dB
Sensitivity (2.83 Vrms @ 1m, Installed)	N/A	N/A	N/A
Nominal Impedance	8 Ohms	8 Ohms	8 Ohms
Minimum Impedance (20Hz to 20kHz)	4.0 Ohms @ 200 Hz	4.4 Ohms @ 38 Hz	4.3 Ohms @ 200 Hz
Maximum Peak SPL (AES75, Z-weighted)	112 dB	118 dB	119 dB
Continuous Power Handling (CTA 426-B)	100 W	150 W	120 W
Recommended Amplifier Power (RMS, Music Signal)	50 - 200 W into 4 Ohms 30 - 100 W into 8 Ohms	75 - 300 W into 4 Ohms 40 - 150 W into 8 Ohms	60 - 240 W into 4 Ohms 30 - 120 W into 8 Ohms
Bass Alignment	Ported - HiVe II	Ported - HiVe II	Sealed
Port Tuning Frequency	47 Hz	38 Hz	N/A
Crossover Frequency	LF/HF: 3.0 kHz	LF/MF: 470 Hz MF/HF: 2.6 kHz	LF/HF: 2.7 kHz
Drive Unit Complement	1 x 6" C-CAM bass mid driver 1 x 25mm C-CAM Gold Dome tweeter	2 x 6" C-CAM bass mid driver 1 x 25mm C-CAM Gold Dome tweeter	2 x 6" C-CAM bass mid driver 1 x 25mm C-CAM Gold Dome tweeter
External Dimensions with all accessories fitted (H x W x D)	335 x 185 x 328 mm (133/16 x 75/16 x 127/8 ")	1005 x 269 x 392 mm (399/16 x 105/8 x 157/16 ")	205 x 500 x 229 mm (81/16 x 1911/16 x 9 ")
Weight (Product, Each)	6.4 kg (14 lb 2 oz)	15.6 kg (34 lb 6 oz)	8.1 kg (17 lb 14 oz)





Model	Bronze On-Wall 7G	Bronze AMS 7G
System Format	2-Way	2-Way
Frequency Response, In-Room (-6dB)	42 Hz - 30 kHz	83 Hz - 30 kHz
Sensitivity (2.83 Vrms @ 1m, Free-Field)	N/A	86 dB
Sensitivity (2.83 Vrms @ 1m, Installed)	88 dB	N/A
Nominal Impedance	8 Ohms	8 Ohms
Minimum Impedance (20Hz to 20kHz)	4.7 Ohms @ 17 kHz	3.7 Ohms @ 10 kHz
Maximum Peak SPL (AES75, Z-weighted)	112 dB	110 dB
Continuous Power Handling (CTA 426-B)	100 W	60 W
Recommended Amplifier Power (RMS, Music Signal)	50 - 200 W into 4 Ohms 30 - 100 W into 8 Ohms	30 - 120 W into 4 Ohms 10 - 60 W into 8 Ohms
Bass Alignment	Ported	Sealed
Port Tuning Frequency	47 Hz	N/A
Crossover Frequency	LF/HF: 3.0 kHz	LF/HF: 4.8 kHz
Drive Unit Complement	1 x 6" C-CAM bass mid driver 1 x 25mm C-CAM Gold Dome tweeter	1 x 4" C-CAM mid-range driver 1 x 25mm C-CAM Gold Dome tweeter with optimised waveguide
External Dimensions with all accessories fitted (H x W x D)	465 x 300 x 135 mm (185/16 x 1113/16 x 55/16 ")	173 x 185 x 302 mm (613/16 x 75/16 x 117/8 ")
Weight (Product, Each)	7.0 kg (15 lb 7 oz)	3.1 kg (6 lb 13 oz)

Available Finishes

White

Black

Walnut

Learn more about Bronze Series 7G at **monitoraudio.com/bronze**

Listen Again.

Monitor Audio
24 Brook Road
Rayleigh, Essex
SS6 7XJ
England
Tel: +44 (0)1268 740580
Email: info@monitoraudio.group

monitoraudio.com

©Monitor Audio Ltd. | V1-2025 - Bronze Series 7G - Product Brochure

Read me, keep me or recycle me